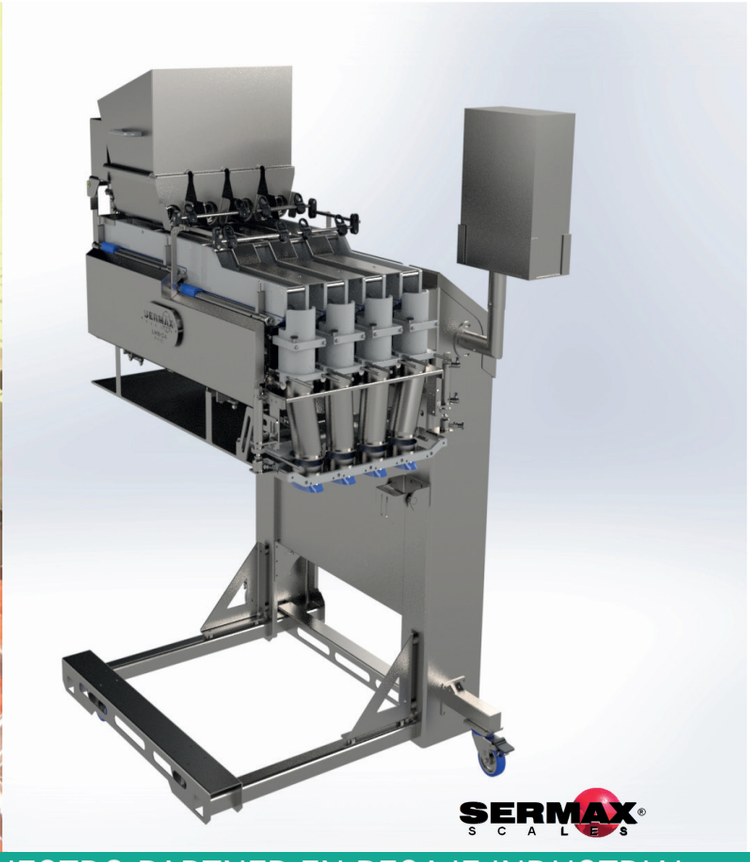

NUESTRO PARTNER EN PESAJE INDUSTRIAL

OSG Foods

Equipos de transporte, dosificación y pesaje
para la indústria alimentaria más exigente

www.grupoosg.com

LMB 1 - 6 (módulos de la máquina)

- Pesadora Lineal mediante cintas transportadoras.
- Diseñada para todo tipo de productos.
- Hasta longitud Ø30 mm/ pieza unitaria.
- Especialmente diseñada para productos adherentes.

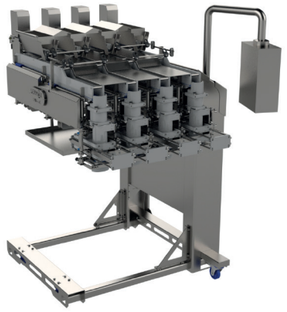

DATOS TÉCNICOS

Dimensión pieza máxima 30x30 mm	Peso nominal de 10 a 250 grs	Producción 10 - 60 dpm	Precisión + / - 1 pieza
Volumen recipientes 0.25/0.5/1L	Nº de cabezales 1 - 6	Nº de niveles 2	Capacidad tolva entrada 25L

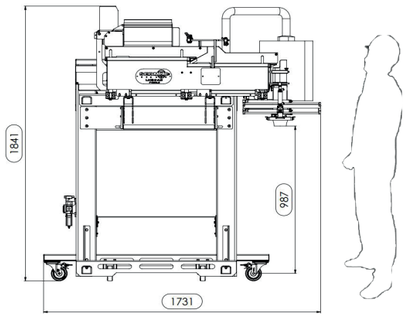

CARACTERÍSTICAS

Diseño higiénico

Materiales FDA

Fácil limpieza

Soporte móvil

Fácil manejo

Dimensiones configurables

EJEMPLOS APLICACIONES

Dosificado 1 linea

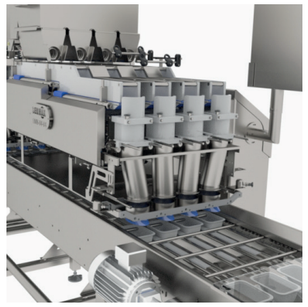

Dosificado 4 lineas

Mezcla 3 productos

PERIFERICOS

Cinta servo

Volteador

Cinta transportadora envases

Sistema rechazo

TIPOS DE ENVASES

Otros formatos a consultar

www.grupoosg.com
info@grupoosg.com
OSG - Operber Sitalu Group
OSG - Operber Sitalu Group

DELEGACIÓN BARCELONA
C/ Thomas Alva Edison, 67
Pol. Ind. Plans D'Arau
08787 La Pobla de Claramunt (Bcn)

931 160 874

DELEGACIÓN GIPUZKOA
Haitz Iturri, 6
Pol. Ind. San Lorenzo
20570 Bergara (Gipuzkoa)

943 761 236

info@grupoosg.com
www.grupoosg.com